MECALAC

ZERO EMISSION

DE

eD6

eS1000

e12

ZERO EMISSION MECALAC

AUTONOMIE

LEISTUNG

360°-KOMPAKTHEIT

ED6

e12

Switch to ZERO EMISSION*

WIR BEI MECALAC SIND DAVON ÜBERZEUGT, DASS ERFINDUNGSREICHTUM UNSERE BAUSTELLEN IMMER WENIGER BELASTEND FÜR MENSCH UND UMWELT MACHT

Schon lange werden die Aspekte Umwelt und nachhaltige Entwicklung bei Mecalac nicht mehr als Kosten, sondern als Investition und Schlüsselthema für die Zukunft betrachtet. Das gilt auch für den Bereich Verbrennungstechnologie. Die F&E-Politik des Konzerns ist darauf ausgerichtet, Maschinen mit geringstmöglicher Umweltbelastung zu konstruieren, sei es auf Baustellen oder für die Anwohner.

MECALAC E-SERIE: 100 % ELEKTRISCHE MASCHINEN FÜR DEN EINSATZ AUF STÄDTISCHEN BAUSTELLEN

Mecalac bietet die erste zu 100 % elektrisch betriebene Maschine an, die drei wesentlichen Anforderungen heutiger und zukünftiger Stadtbaustellen vereint: Betriebsdauer, Leistung und Kompaktheit. Eine technologische Lösung, die von den Menschen, der Geländebeschaffenheit sowie den stets wechselnden Anforderungen städtischer Baustellen inspiriert wurde. Mit dem e12 schlägt Mecalac ein neues Kapitel auf, was sich schon in der Modellbezeichnung zeigt: Das „e“ steht hier für elektrisch, emissionsfrei, ökologisch und mustergültig. Der e12 verkörpert die logische Weiterentwicklung eines Ansatzes, der seit 1974 die Arbeit auf der Baustelle dank immer vielseitigerer Maschinen perfektioniert, wodurch die Anzahl der Maschinen vor Ort reduziert, die Einsatzdauer optimiert und der Betrieb rentabel gemacht wird.

* Wechseln Sie zu „Null Emissionen“

e12

INNOVATION IN DER GEGENWART

Jedes Elektrofahrzeug ist in dreierlei Hinsicht herausgefordert: bei der Betriebsdauer, der Leistung sowie der Kompaktheit. Der e12 von Mecalac ist der erste zu 100 % elektrische Mobilbagger in der Klasse von 10-12t, der alle drei Anforderungen kompromisslos erfüllt. Der Schlüssel zu Autarkie und Leistung liegt dabei in der Bauweise der Maschine. Die vom Oberwagen getrennte Energiequelle ermöglicht die Installation einer Rekordleistung von 150 kWh und bietet damit eine beispiellose Laufzeit von 8 Stunden.

Finalist
bauma
Innovationspreis
2022
e12
MECALAC

E12

AUTONOMIE LEISTUNG KOMPAKTHEIT:

DREI ZENTRALE HERAUSFORDERUNGEN VON E12

Die elektrische Version des 12MTX ist Teil der Mecalac-Philosophie für immer kompaktere, leistungsfähigere und umweltfreundlichere Baustellen in der Stadt. Da die Architektur des 12MTX mit Verbrennungsmotor ihn natürlich für seine elektrische Version prädestinierte, wurde der Verbrennungsmotor durch eine Lithium-Nickel-Mangan-Kobalt-Batterietechnologie (NMC) ersetzt, die ideal für mobile Maschinen geeignet ist. Diese Technologie vereint ein weitaus besseres Verhältnis von Gewicht, Leistung und Qualität als herkömmliche Batterien mit einer optimierten Lebensdauer für absolute Sicherheit.

GRABEN

LADEN

FÖRDERN

GERÄTETRÄGER

KUNDENNUTZEN

Switch to AUTONOMY*

WENIGER IST MEHR

Es dauert nur 8 Stunden, um den e12 aufzuladen. So erfüllt er ohne Kompromisse bei seiner Leistung seine Aufgabe über den gesamten Tag hinweg, ohne die Batterien aufladen zu müssen. 8 Stunden Laufzeit.
Der Mecalac e12 bedeutet weniger Vibrationen, weniger Lärmbelästigung, weniger Wartung (Filter, Öl, etc.), mehr Sicherheit auf den Baustellen, weniger Wartungskosten und keine CO_2- und Schadstoffemissionen.

BATTERIEARCHITEKTUR

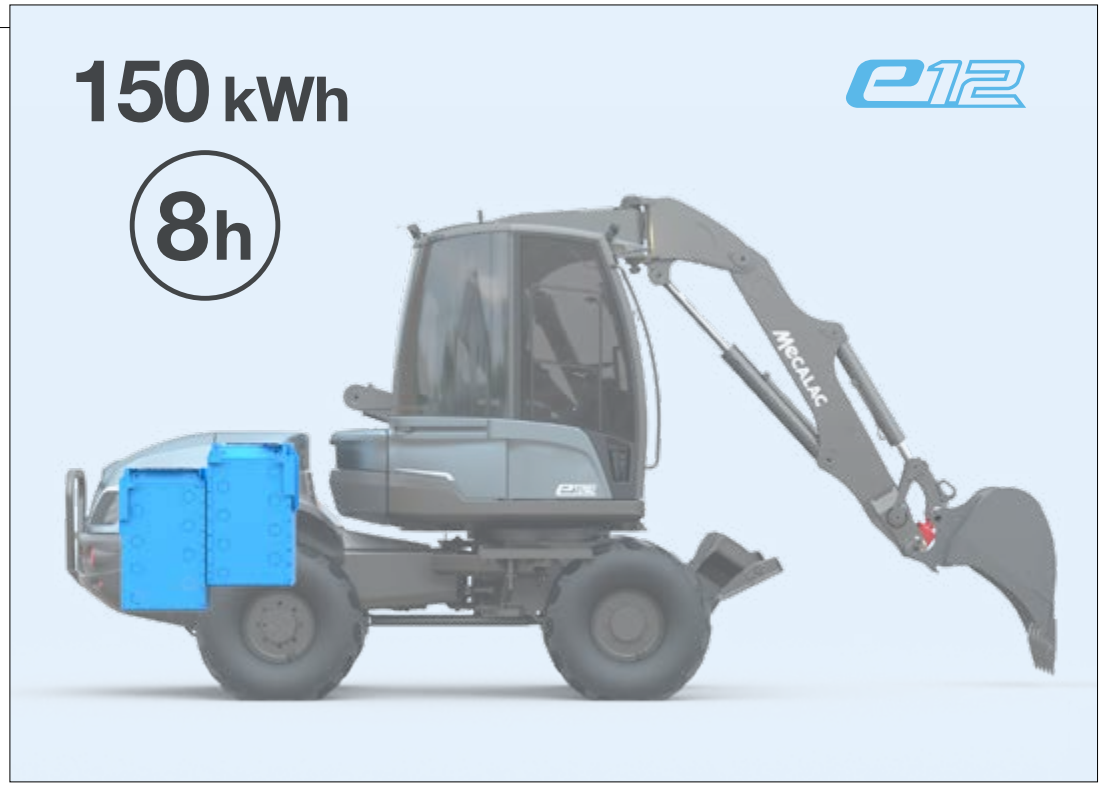

* Wechseln Sie zu mehr Autonomie

KUNDENNUTZEN

Switch to PERFORMANCE*

EIN NEUER MASSSTAB FÜR STÄDTISCHE BAUSTELLEN

Mit seinem ursprünglichen Konzept und seinen zwei unabhängig voneinander arbeitenden Elektromotoren, die einerseits die Ausrüstung und andererseits den Fahrantrieb versorgen, nimmt der Mecalac e12 ganz natürlich seinen Platz in den städtischen Maschinenflotten ein. Neben seiner Leistung und Reichweite bietet der vollelektrische Antrieb eine unübertroffene Zugkraft beim Anfahren mit einer Energierückgewinnung beim Bremsen. Die unglaubliche Leistungsdichte der Elektromotoren ermöglicht eine extrem kompakte Bauweise und ist darüber hinaus wartungsfrei.

MOTORARCHITEKTUR

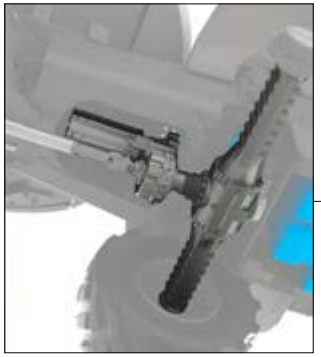

* Wechseln Sie zu mehr Leistung

KUNDENNUTZEN

Switch to 360° COMPACTNESS*

BEWEGUNGSFREIHEIT

Mit einer 360°-Vollrotation mit einem Durchmesser von 2710 mm, einer Radbreite von 2,25 m und einem außergewöhnlich großen Auslegerneigungswinkel (140°) benötigt der e12 im städtischen Bereich nur eine Fahrspur. Dadurch wird der Straßenverkehr kaum beeinträchtigt und der Fahrer kann so nah wie möglich an Hindernissen arbeiten.

Der e12 ist effizient, kompakt und nutzt sein volles Potenzial mit minimalen Auswirkungen auf die Umwelt. Dank seines knickgelenkten Fahrgestells kann er sich problemlos auf jeder Baustelle bewegen, die Wendigkeit trägt ebenfalls zur Gesamtleistung bei.

* Wechseln Sie zu 360°-Kompaktheit

e12

Angesichts von Plänen zur Verbannung des Dieselmotors aus den Großstädten sowie der zunehmenden Verstädterung und der damit einhergehenden beengten Platzverhältnisse ebnet der neue e12 von Mecalac mit seiner perfekten Verbindung von Bauweise und Technologie den Weg zu sichereren, saubereren und effizienteren städtischen Baustellen.

TECHNISCHE DATEN
100% elektrisch
150 kWh Kapazität
8 h Stunden Nutzungsdauer
8 h Stunden Ladezeit
2 Elektromotoren, einer für den Antriebsstrang und einer für die Arbeitsausrüstung
0 CO_2 und Partikelemissionen

eS1000

ÜBERZEUGENDE EFFIZIENZ

Dank seiner Effizienz und Schnelligkeit erbringt der Mecalac Schwenklader auf allen Baustellen Höchstleistungen. Zeitgleiches Fahren, Manövrieren und Schwenken sind der Schlüssel zum produktiven Baustelleneinsatz. Mit 100 % Hochleistungselektrik und -getriebe hebt der neue eS1000 das Schwenkkonzept auf eine vollkommen neue Ebene. Wechseln Sie zu Autonomie, Mobilität und Stabilität.

Finalist
bauma
Innovationspreis
2022
ES1000
MECALAC

eS1000

AUTONOMIE, LEISTUNG, RAUM-MANAGEMENT

IN JEDER HINSICHT OPTIMAL

Mecalac Schwenklader sind kompakt, vielseitig, komfortabel, sicher und extrem leistungsfähig. Durch ihre höhere Wirtschaftlichkeit und dank des innovativen Schwenkprinzips haben sie die Position der Marktführerschaft bei Schwenkladern dauerhaft gehalten und bauen diese weiter aus.

Zu Autonomie, Stabilität, Mobilität und Raummanagement gesellt sich beim neuen Schwenklader eS1000 nun auch ein Elektroantrieb. Mit diesem werden die einzigartigen Funktionen der Maschine bei noch weniger Lärmbelästigung und ohne Emissionsausstoß voll ausgenutzt.

KUNDENNUTZEN

Switch to AUTONOMY*

WENIGER FAHREREI, MEHR AUTONOMIE

Eine höhere Arbeitsleistung bedeutet Zeitersparnis bei sämtlichen Manövern und gleichzeitig Vermeidung unnötiger Fahrbewegungen dank einer effizienten Nutzung der verfügbaren Baustellenfläche. Die Bewegung des Schwenkarms ersetzt das Hin- und Herfahren. Das bedeutet weniger Zeitverlust, weniger akustische und optische Beeinträchtigungen, weniger Wartung, weniger Unfallrisiko und weniger Umweltbelastung.

Während sich die Dieselversionen der Schwenklader dank der ausgeklügelten Bewegungsökonomie bereits durch einen reduzierten Kraftstoffverbrauch auszeichnen, verbraucht der vollelektrische eS1000 bei optimaler Batterienutzung nur die unbedingt notwendige Energiemenge – für eine nie dagewesene Autonomie.

75KWH LI-IONEN-AKKU

8h

4h

TECHNISCHE DATEN
100% elektrisch
75 kWh Kapazität
8 Stunden Nutzungsdauer
4 Stunden Ladezeit
3 Elektromotoren, einer für den Antriebsstrang, einer für die Arbeitsausrüstung und einer für Schwenksystem
0 CO_2 und Partikelemissionen

* Wechseln Sie zu mehr Autonomie

KUNDENNUTZEN

Switch to STABILITY*

BEWÄHRTE STABILITÄT

Was die Schaufel vorne anhebt, kann durch die automatische Achsabstützung risikofrei über den gesamten Schwenkbereich von 180° verfahren werden. Dank seiner außergewöhnlichen Stabilität in allen Maschinenpositionen und auf jedem Untergrund verändert der Schwenklader die Baustellenlogistik radikal.

Er behält in jeder Situation sein Gleichgewicht, sowohl bei Fahrten zwischen den Baustellen als auch während der Arbeitsphasen. Und er bleibt stets mobil und überwindet Hindernisse ohne Mühe und Risiko. Mit ihrem kleinen Wenderadius bewahrt die Maschine ihre exzellente Beweglichkeit auch auf engstem Raum.

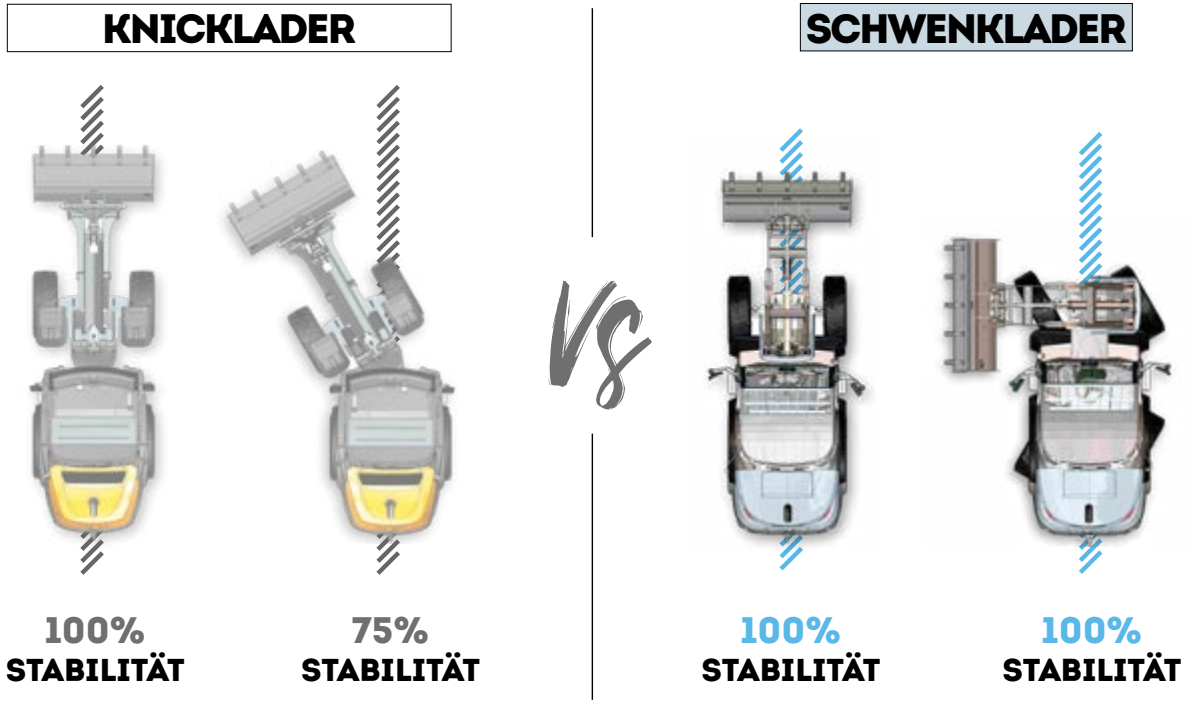

* Wechseln Sie zu mehr Stabilität

KUNDENNUTZEN

Switch to SPACE MANAGEMENT*

MECALAC SCHWENKLADER MIT SOFORTEFFEKT

Kompaktlader werden bevorzugt auf städtischen Baustellen eingesetzt und ganz generell überall dort, wo wenig Platz und Zeit zur Verfügung stehen. Neben dieser Kompaktheit, die im städtischen Umfeld unerlässlich ist, wird die Effizienz eines Laders anhand seiner Taktzeiten beim Be- und Entladen beurteilt, wobei die Fahrzeit, die den größten Teil der Arbeitszeit herkömmlicher Lader ausmacht, unberücksichtigt bleibt.

Aus diesen Beobachtungen entstand das innovative Konzept des Mecalac Schwenkladers mit dem Ziel, die Arbeitsleistung des Laders zu erhöhen und diesen damit effizienter und komfortabler für den Fahrer zu machen.

KNICKLADER

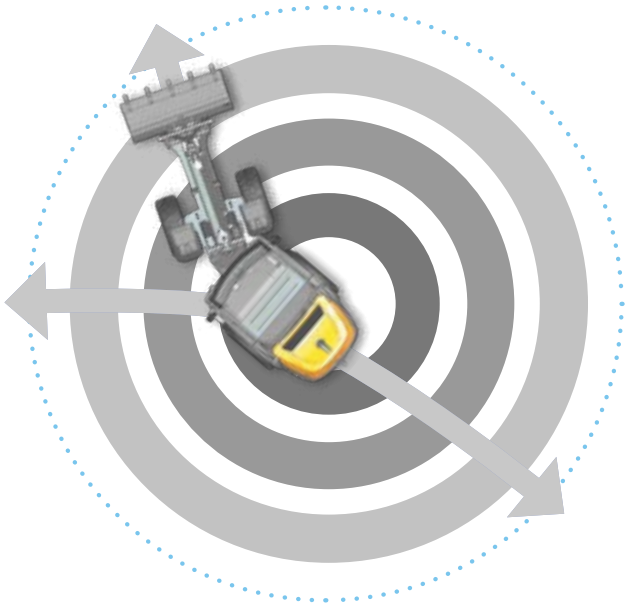

VS

SCHWENKLADER

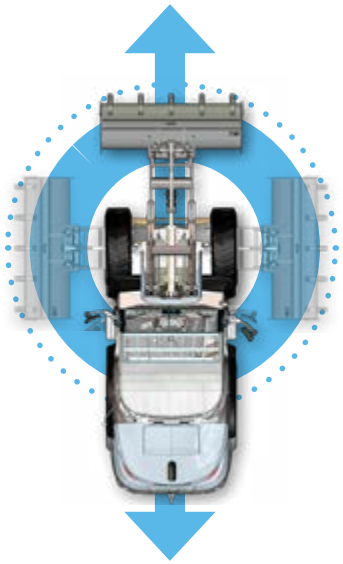

* Wechseln Sie zu mehr Raummanagement

eD6

EMISSIONS-FREIE LOGISTIK

Die robusten, zuverlässigen Mecalac-Baustellenkipper sind das Ergebnis jahrzehntelanger Erfahrung in der Baumaschinenkonstruktion und -herstellung und bewähren sich heute auf zahlreichen innerstädtischen Baustellen. Der neue Mecalac-Baustellenkipper eD6 ergänzt die Grab- und Ladekapazitäten des Baggers e12 sowie des Radladers eS1000 und macht den Weg frei für einen sauberen, geräuscharmen Transport der Baustellenmaterialien. Keine Frage: Die Mecalac-Baustellenkipper bewegen nach wie vor die verschiedensten Materialien in großen Mengen. Nun allerdings geschieht das mit weniger Vibrationen, Lärm und Wartungsaufwand sowie ganz ohne CO_2- und Feinstaubausstoß.

Finalist
bauma
Innovationspreis
2022
MECALAC

eD6

AUTONOMIE, LEISTUNG, SICHERHEIT

ERSTER KOMPLETT ELEKTRISCHER 6-TONNEN-BAUSTELLENKIPPER

Baustellenkipper sind wichtige Hilfsmittel, die die Dynamik auf Baustellen im Handumdrehen verändern. Als kompakte und gut manövrierbare Maschinen, die sich bei unterschiedlichsten Bodenbedingungen bewähren, sind sie eine effiziente Lösung für Baustellentransporte.

Mecalac konzentrierte seine Forschungs- und Entwicklungsanstrengungen weniger auf die bereits vorhandenen Mini-Kipper, sondern vielmehr auf den emissionsfreien Materialtransport im großen Maßstab. Das Ergebnis ist der Mecalac eD6, der erste 6-Tonnen-Baustellenkipper, der durch kompromisslose Autonomie, Leistung und Sicherheit überzeugt.

KUNDENNUTZEN

Switch to AUTONOMY*

NAHTLOSER WECHSEL ZU ELEKTROFAHRZEUGEN

Die Bedingungen auf Stadtbaustellen und die Gewohnheiten der Bediener flossen in die Entwicklung des Mecalac eD6 ein. Das Ergebnis: ein Baustellenkipper mit uneingeschränkter Autonomie und Produktivität.

Mit einer rekordverdächtigen Batterieleistung von 75 kWh arbeitet der eD6 mindestens 8 Stunden lang ununterbrochen. Das anschließende Laden der Batterien dauert dann nur 4 Stunden. Die Lithium-Nickel-Mangan-Cobalt-Batterie (NMC), das integrierte Leistungsmanagement und die durch häufigen Stillstand unterbrochene Nutzung von Baustellenkippern, bei dem der Motor in der Regel abgeschaltet wird, verlängern die herausragende 8-stündige Autonomie des eD6 auf Dutzende weitere Stunden.

So überzeugt der eD6 durch die Mecalac-Erfahrungen und die Merkmale der 6MDX-Baustellenkipper in den Bereichen Produktivität, Sicherheit und Zuverlässigkeit und ergänzt diese durch das Know-how und die Mecalac-Technologien in puncto emissionsfreie Lösungen.

75KWH LI-IONEN-AKKU

8h

4h

TECHNISCHE DATEN
100% elektrisch
75 kWh Kapazität
8 Stunden Nutzungsdauer
4 Stunden Ladezeit
Hydrostatischer Antrieb
0 CO_2 und Partikelemissionen

* Wechseln Sie zu mehr Autonomie

KUNDENNUTZEN

Switch to PERFORMANCE*

Mecalac konzentrierte seine Forschungs- und Entwicklungsanstrengungen weniger auf die bereits vorhandenen Mini-Kipper, sondern vielmehr auf den emissionsfreien Materialtransport im großen Maßstab. Das Ergebnis ist der Mecalac eD6, der erste 6-Tonnen-Baustellenkipper, der durch kompromisslose Autonomie, Leistung und Sicherheit überzeugt.

GRÖSSTER 100% ELEKTRISCHER BAUSTELLENKIPPER

* Wechseln Sie zu mehr Leistung

KUNDENNUTZEN

Switch to SAFETY*

JETZT NOCH SICHERER: DIE BAUSTELLENKIPPER MIT KABINE

Die Kabine des eD6 verfügt nicht nur über die ROPS/FOPS-Zertifizierung, vielmehr haben Mecalac-Tests gezeigt, dass sie auch einem größeren Aufprall beim Beladen der Kippmulde standhält. Zur Simulation von Kollisionen, die sich auf Baustellen tagtäglich ereignen können, wurden mit verschiedenen Schwenkgeschwindigkeiten Aufpralltests an den Seiten und der Fahrzeugfront vorgenommen. Hier hat der eD6 seine enorme Stabilität bei potenziellen Kollisionen unter Beweis gestellt und damit unsere führende Position in Sachen Sicherheit untermauert.

Für Sicherheit sorgen außerdem die konstruktionellen Feinheiten der Mecalac-Maschinen, die für einen einfacheren und sichereren Zugang zur Maschine, eine hervorragende Rundumsicht und einen besseren Fahrerschutz in jeder Situation sorgen.

* Wechseln Sie zu mehr Sicherheit

MDX KABINE MIT INTEGRIERTEM AUFPRALLSCHUTZ, ZERTIFIZIERT & GETESTET

MECALAC POWER PACK

ZERO EMISSION

Zur Vervollständigung seines Angebots an elektrischen Maschinen und um Ihnen die Möglichkeit zu geben, Ihre Maschinen überall aufzuladen, bietet Mecalac Ihnen eine Lösung zum Aufladen auf der Baustelle an.

PLUG. CHARGE. WORK.

Dank seiner Speicherkapazität können Sie mit dem Powerpack Ihre Elektromaschine auf der Baustelle aufladen, auch wenn sie nicht an das Stromnetz angeschlossen ist. Dieses batteriebetriebene Ladegerät ersetzt „herkömmliche“ Generatoren, indem es sie mit umweltfreundlicher elektrischer Energie versorgt, wo immer Sie diese benötigen.

Damit Sie keine großen Investitionen tätigen müssen, können Sie das Powerpack für einen Zeitraum von 3 Tagen bis zu mehreren Wochen mieten. Je nach Energiebedarf können zwei mobile Ladegeräte miteinander kombiniert werden, so dass Ihnen bis zu 600 kWh Energie zur Verfügung stehen. Neben dem mobilen Ladegerät steht ein Schaltschrank mit verschiedenen Steckdosen zum Aufladen anderer Geräte zur Verfügung.

Die Lieferung und Inbetriebnahme des Powerpacks ist im Mietpreis inbegriffen und wird von unserem Partner GCK Energy durchgeführt, der auf die Versorgung mit grüner Energie spezialisiert ist.

Bitte kontaktieren Sie Ihren Händler für weitere Informationen.

TECHNISCHE DATEN	
Leistung	200 kVA
Verfügbare Energie	300 kWh
Batterien	Lithium-Ionen
Stoßfestigkeit	Bis zu 8G
Betriebsart	On & Off Grid
Zertifizierungen	CE / CSC / ADR
Betriebsbereich	Von -20°C bis +45°C
Dimensionen	ISO 10 Fuß

e12 · es1000 · ed6

TECHNISCHE DATEN

ZERO EMISSION
MECALAC

e12

KONFIGU-RIEREN SIE IHREN E12

Der e12 verfügt über eine umfangreiche Serienausstattung, lässt sich aber an die speziellen Anforderungen seiner unterschiedlichen Kunden wie z. B. Landschaftsgestalter, Erdarbeiter, Tiefbauunternehmer, Gemeinden usw. anpassen. Von der Lackfarbe über die Wahl der Reifen oder die Kameras usw. – ohne dabei die zahlreichen Anbaugeräte, Löffel und Hydraulikwerkzeuge zu vergessen – gibt es zahlreiche Möglichkeiten, den e12 individuell zu gestalten.

STANDARD-AUSSTATTUNG DES E12

UNTERWAGEN
Knickrahmen mit 4 gleichgroßen Antriebsrädern mit Alliance-Reifen 18-19.5 16PR, schwenkbare Hinterachse mit Pendelverriegelung von der Kabine aus, CSD-Sperrdifferenzial an beiden Achsen
Integrierte Ölbad-Scheibenbremsen in beiden Achsen
Unabhängiger Elektroantrieb
Getriebe, manuell oder automatisch schaltbar
Geschwindigkeitsänderung von 0 bis 25 km/h mit exklusivem Speed-Control-System zur Festlegung einer maximalen Geschwindigkeit
Einzeln bewegbare Pratzen mit elektro-proportionaler Steuerung
STROMVERSORGUNG
Lithium-Ionen-NMC-Batterien, 150 kWh. Aufladung über eine dreiphasige Steckdose am Wechselstromnetz, mit integriertem AC/DC-Wandler. Keine Emission von gasförmigen Schadstoffen während des Betriebs
KINEMATIK
4-teiliger Verstellausleger, Hubzylinder am Parallelogramm, hydraulischer Ausleger-Seitenversatz rechts/links, Stiel
CONNECT-Schnellwechsler mit hydraulischer Sicherung, eine exklusive Mecalac-Vorrichtung
4 Schlauchbruchsicherungen
SCHMIERUNG
Zentralisierte, manuelle Einpunktschmierung für das ganze parallelogram Ausleger
4 BETRIEBSARTEN
4 Betriebsarten: Bagger, Lader, Straße und Parken
Die Steuerung erfolgt über ergonomische, elektrisch betriebene Proportional-Bedienhebel
Erweiterte Personalisierung der Betriebsarten und Steuerungen

Standard- und Sonderausrüstung können je nach Auslieferungsland varieren.
Nähere Auskünfte erhalten Sie bei Ihrem Mecalac-Händler

STANDARD

KABINE, KOMFORT & SICHERHEIT
Kabinenzugang über ausfahrbare Trittstufe, ein exklusives Mecalac-Merkmal
Breiter 7-Zoll-VGA-Farbbildschirm zur Überwachung der Sicherheitselemente und Maschinenfunktionen
Vollkomfort-Panoramakabine mit ROPS-FOPS-Zulassung und: - Einer Schiebe-Klapptüre, einem exklusivem Mecalac-Merkmal - Frontscheibe, komplett oder teilweise aufstellbar, einem exklusiven Mecalac-Merkmal - Einem aufschiebbaren Türfenster - Einer Dachluke
Lenksäule mit 3 Einstellungen: 2 für die Neigung, 1 für die Höhe des Lenkrads
Ablagebereich mit separatem Staufach
Heizung entsprechend Norm ISO 10263 mit 6 unabhängigen Luftdüsen
Klimaanlage
Luftgefederter, beheizter Sitz, der an die Körperform des Bedieners angepasst werden kann
Möglichkeit für Radioanschluss, 12-Volt-Stromversorgung
2 LED-Arbeitsscheinwerfer vorne – 1 LED-Arbeitsscheinwerfer hinten Rück- und Seitenkamera
2 Kameras zur Rückraum- und Seitenüberwachung
Sonnenblende für die Kabine
Schweres Heckgewicht
Telematik, MyMecalac Connected Services

NEUER SCHNELLWECHSLER: CONNECT

CONNECT, der neue Mecalac-Schnellwechsler ist im Einklang mit der aktuellen Maschinenrichtlinie, im Rahmen der Norm EN 474-1. Er stellt einen neuen Sicherheits-Standard dar und wird somit zum Vorläufer in der Baubranche.

PRODUKTIVITÄT

Umkehrbarkeit - serienmäßig und für alle Anbaugeräte geeignet
Einfach Aufnahme von Werkzeugen - optimale Sicht in beide Richtungen
Wartungsfrei - kein zusätzliches Schmieren nötig, Ausfallrate = Null
Der Vorteil eines kompakteren und leichteren Wechslers wurde genutzt, um den Inhalt der Grabgefäße zu vergrößern: +10%

SICHERHEIT

Einmal aufgenommen, kann ein Werkzeug nicht mehr herabfallen. Ob verriegelt oder nicht, egal ob Aufnahme als Tief- oder Hochlöffel: Ein “Haken-System” verhindert das Herabfallen des Werkzeugs, Im Halte-Zylinder integriertes Sicherheitsventil
Kontinuierliche Erkennung der Zylinder-Position. “Echte” Messung der Werkzeug-Verriegelung, verbunden mit einem akustischen Warnsignal in der Fahrerkabine
Automatischer hydraulischer Spielausgleich durch überdimensionierten Spannzylinder
Einfache Anwender-Schnittstelle, Risiko einer Fehlfunktion ausgeschlossen

ZUVERLÄSSIGKEIT

Einsatz von HB 500-Stahl für die Werkzeughalter. Für die Werkzeughalter wird der weltweit verschleißfesteste Stahl verwendet, für die garantiert längste Lebensdauer
100% Mecalac: Maschinen, Schnellwechsler und Anbaugeräte: alles aufeinander abgestimmt. CONNECT - die perfekte Lösung für Ihren Mecalac!

Standard- und Sonderausrüstung können je nach Auslieferungsland varieren.
Nähere Auskünfte erhalten Sie bei Ihrem Mecalac-Händler

UNSERE OPTIONEN
ZUR AUSSTATTUNG IHRES E12

KUNDENFARBE

Sie möchten Ihren Mecalac e12 mit eigenen Farben erhalten.
Dafür genügt es, uns Ihre Referenznummer (RAL) mitzuteilen.

Farbbeispiele

REIFEN

18-19.5 16PR 224
Diagonal (Standard)

18R19.5 XF TL
Radial

SCHNELLWECHSLER

Direkt Kupplung; um Anbeuteile am Stiel mit Bolzen zu montieren

OPTIONS

KABINE – KOMFORT & SICHERHEIT

- Doppelte Pedale (Inching/Bremse)
- Rundumleuchte, LED-typ
- 2 LED Arbeitsscheinwerfer auf dem Ausleger
- Radio mit 2 Lautsprechern, USB-Anschluss, Bluetooth
- Diebstahlsicherung – elektronische Anlasssperre mit 6 Schlüsseln
- Akustischer Rückfahralarm, klassisch oder “weißes Rauschen”
- Digicode (verfügbar mit Telematik)

STROMQUELLE

Externe Ladebox

HYDRAULISCHE STEUERKREISE FÜR ZUBEHÖR

- A Hydraulikleitung 1: proportionaler Steuerkreis (serienmäßig)
- B Hydraulikleitung 2: Funktion "Greifer drehen" (abgeleitet vom Ausleger-Seitenversatz)
- C Hydraulikleitung 3: Funktion "Greifer öffnen/schließen" (abgeleitet vom Löffelzylinder)
- D Drucklose Hammerrücklaufleitung

Standard- und Sonderausrüstung können je nach Auslieferungsland varieren.
Nähere Auskünfte erhalten Sie bei Ihrem Mecalac-Händler

SCHMIERUNG

- Zentralisierte manuelle Einpunktschmierung für Ausleger und Stiel
- Zentralisierte automatische Schmierung für Ausleger und Stiel
- Bio-Öl

HINTERER SCHUTZBÜGEL

VORRICHTUNG ZUR AUFNAHME EINER PALETTENGABEL ODER ANDERER WERKZEUGE, 3-PUNKT-AUFNAHME AN PRATZEN

EXTERNE STEUERUNG FÜR DAS TRITTBRETT

MECALAC-WERK-ZEUGE

VERFÜGBARE ANBAUWERKZEUGE MIT CONNECT-AUFNAHME

Auswahl, unvollständig

TIEFLÖFFEL

TYP	BREITE (mm)	Anzahl Zähne	VOLUMEN (l)	GEWICHT (kg)
TIEFLÖFFEL mit Zähnen	350	3	150	204
	450	3	190	222
	600	3	275	255
	750	4	360	292
	900	5	450	328
	1200	5	630	393
TIEFLÖFFEL ohne Zähne	350	-	150	188
	450	-	190	207
	600	-	275	239
	750	-	360	272
	900	-	450	304
	1200	-	630	368

LADESCHAUFELN

TYP	BREITE (mm)	Anzahl Zähne	VOLUMEN (l)	GEWICHT (kg)
LADESCHAUFEL mit Zähnen	2250	7	750	412
ZAHNSCHUTZ	2250	-	-	19
LADESCHAUFEL ohne Zähne	2250	-	750	390
SCHILDSCHUTZ	2250	-	-	10

MEHRZWECKSCHAUFEL 4x1

TYP	BREITE (mm)	Anzahl Zähne	VOLUMEN (l)	GEWICHT (kg)
SCHAUFEL 4X1 mit Zähnen	2300	7	540	640
ZAHNSCHUTZ		-	-	11
SCHAUFEL 4X1 ohne Zähne	2300	-	540	617
SCHILDSCHUTZ		-	-	7
ANGESCHRAUBTE VERSCHLEISSKANTE FÜR SCHAUFEL 4X1 ohne Zähne – 7 Bohrungen – Bohrungsabstand 330 mm	2300	-	-	62
ANSCHLUSSSATZ FÜR SCHAUFEL 4x1, 2 SCHLÄUCHE	-	-	-	5

SCHMALER LÖFFEL

TYP	BREITE (mm)	Anzahl Zähne	VOLUMEN (l)	GEWICHT (kg)
SCHMALER LÖFFEL	300	3	80	219

PALETTENGABEL

TYP	Informationen	GEWICHT (kg)
PALETTENGABEL MIT ZINKEN	zur Verwendung mit 4 Leitungsbruchsicherungen	351
PALETTENGABEL AUFNAHMEVORBEREITUNG Anpassungsvorbereitung, mit 3. Punkt für andere Hydraulikwerkzeuge	zur Verwendung mit 4 Leitungsbruchsicherungen	406

MECALAC TILTROTATOR MR60

TYP	Informationen	Pin zu Pin- Höhe (mm)	Drehmoment (Nm)	GEWICHT (kg) 1xCONNECT
TILTROTATOR MR60, ohne Greifermodul	2x CONNECT-Schnellwechsler, 2x 40° Mit ZWEI Low-Flow-Zusatzfunktionen	686	8200	574
TILTROTATOR MR60, mit Greifermodul	2x CONNECT-Schnellwechsler, 2x 40° Mit EINER Low-Flow-Zusatzfunktion	686	8200	683

PLANIERLÖFFEL GEEIGNET FÜR DEN MECALAC TILTROTATOR

TYP	Specifications	BREITE (mm)	VOLUMEN (l)	GEWICHT (kg)
PLANIERLÖFFEL FÜR TILTROTATOR MR60	Dedicated bucket for finishing works	1500	570	455
ANSCHRAUBBARER GEGENHALTER FÜR PLANIERLÖFFEL	Bohrungsabstand 152,4 mm	1500	-	43

GRABENRÄUMLÖFFEL MIT NEIGUNGSFUNKTION

TYP	Specifications	BREITE (mm)	VOLUMEN (l)	GEWICHT (kg)
GRABENRÄUMLÖFFEL MIT NEIGUNGSFUNKTION	2x Zylinder, 2x 45°	1800	516	725
ANGESCHRAUBTE VERSCHLEISSKANTE	Bohrungsabstand 152,4 mm	1800	-	51

GRABENRÄUMLÖFFEL

TYP	Informationen	BREITE (mm)	VOLUMEN (l)	GEWICHT (kg)
GRABENRÄUMLÖFFEL		1800	400	350
ANGESCHRAUBTE VERSCHLEISSKANTE für GRABENRÄUMLÖFFEL	Bohrungsabstand 152,4	1800	-	47

GREIFERLÖFFEL

TYP	Informationen	BREITE (mm)	VOLUMEN (l)	GEWICHT (kg)
GREIFERLÖFFEL	Zweischalig, hydr.	900	450	492

SCHWENKBARER TRAPEZLÖFFEL

TYP	BREITE - Basis (mm)	BREITE - große Basis (mm)	VOLUMEN (l)	GEWICHT (kg)
SCHWENKBARER TRAPEZLÖFFEL manuell drehbar (0-33°)	300	1002	440	455

LASTHAKENPLATTE MIT HAKEN

TYP	Informationen	GEWICHT (kg)
LASTHAKENPLATTE MIT HAKEN	zur Verwendung mit 3 Leitungsbruchsicherungen	64

KRANAUSLEGERS

TYP	Informationen	GEWICHT (kg)
KRANAUSLEGER	Länge 4100 mm, Hebekraft 500 kg, zur Verwendung mit 4 Leitungsbruchsicherungen	140

GREIFERANBAUPLATTE

TYP	GEWICHT (kg)
GREIFERANBAUPLATTE	67

REISSZAHN

TYP	GEWICHT (kg)
REISSZAHN	192

KOMPAKT LADER ANBAUPLATTE

TYP	GEWICHT (kg)
ISO 24410 Anbauplatte für Universal Kompaktlader Anbaugeräte	127

HAMMERANBAUPLATTE

TYP	Informationen	GEWICHT (kg)
HAMMERANBAUPLATTE OHNE Bohrung	-	104,5
HAMMERANBAUPLATTE – unterschiedliche Achsabstände	Fragen Sie Ihren Händler	105,5

E12

TECHNISCHE DATEN

Einsatzgewicht	DATEN
Leergewicht, ohne Löffel, mit 75 kg Bedienergewicht und serienmäßiger Einzelbereifung	11300 kg

STROMQUELLE	DATEN
STROMNETZ	
Stromnetz	Wechselstrom
Empfohlene Stromversorgung	CEE 32A, dreiphasig 22 kW
Integriertes Ladegerät für den direkten Anschluss an das Wechselstromnetz	AC/DC-Wandler
Ladestecker	Typ 2 (gemäß IEC 62196)
Volle Ladezeit bei 22 kW (Richtwert, abhängig von den Umgebungsbedingungen)	8 Std.
WARTUNGSFREIE HOCHSPANNUNGSBATTERIEN	
Typ	Lithium-Ionen-NMC
Ladekapazität	150 kWh
Maximale Spannung	700 V
Temperaturregelung (warm/kalt)	Deionisiertes Wasser
Isolierung der Batterie bei Unterbrechung der Kabelverbindung	•
Stromkreisunterbrecher und Schlüsselzündung in der Kabine	•
Zulassung des Bedieners als Elektriker	Keine

LEISTUNG	DATEN
Betriebsdauer (Richtwert, abhängig von der Einsatzweise)	8 Std.
Betriebstemperaturbereich	-20°C / +40°C
Keine Emission von gasförmigen Schadstoffen während des Betriebs	•
Schutzart (Schutz gegen Wasser und Staub)	IP 6K9K
Innenschallpegel – LpA (gemäß ISO 6396)	67 dB
Außenschallpegel – LwA (gemäß ISO 6395 und der Europäischen Richtlinie 2000/14/EG und 474-1:2006+A1:2009)	90 dB

ELEKTRISCHER STROMKREIS NEBENAGGREGATE – NIEDERSPANNUNG	DATEN
Hilfsbatterien (für Niederspannungsanlage, Kabinenbeleuchtung, Belüftung usw.)	2 x 107Ah
Betriebsspannung	12V & 24V (2x 12V)
Batterieabschaltung	•

UNTERWAGEN	DATEN
Knickrahmen	•
Innerer Wenderadius	2,63 m
Äußerer Wenderadius	4,91 m
Vorderer Unterwagen mit 2 unabhängigen vorderen Pratzen	•

GETRIEBE	DATEN
Bürstenloser Synchron-Elektromotor	700 V
Max. Drehmoment	171 Nm
Max. Leistung	94 kW
Nennleistung	64 kW
Kühlung von Hochspannungs-Wechselrichtern und -Motoren	Deionisiertes Wasser
Max. Geschwindigkeit	25 km/h
Automatikgetriebe, 2 mechanische Fahrstufen	•
Max. Zugkraft	5500 daN
Steigfähigkeit	29° / 54%
Hydraulische Lenksäule	•
Elektrisch betriebene Richtungsumkehr unter dem rechten Bedienhebel	•
„Inching"-Steuerung zur schrittweisen Reduzierung der Geschwindigkeit vor dem Bremsen	•

ACHSEN UND RÄDER	DATEN
4 gleiche Antriebsräder	•
Starre Motorachse an vorderem Fahrgestell	•
Pendelsperre durch 2 Hydraulikzylinder an der Hinterachse (+/- 10°)	•
Sperrdifferenzial (45°) an beiden Achsen	•

BREMSEN	DATEN
Hydraulisches Bremspedal	•
Zweikreisbremsanlage	•
Ölbad-Scheibenbremsen integriert in jeder Achse	•
„Inching"-Funktion an allen 4 Rädern	•

OBERWAGEN	DATEN
360°-Rundumdrehung	•
Drehkranz-Antrieb	•
Ausrichtung durch Hydraulikmotor mit automatischer Bremsung über Scheiben	•
Gedämpftes Crossover-Ventil vom Typ SHOCKLESS für Bewegung und progressiven Halt des sich drehenden Oberwagens	•
Drehgeschwindigkeit	9 U/min
Drehmoment	2210 daN.m
Hydraulikmotor	750 cm^3
Max. Druck	230 bar

e12

TECHNISCHE DATEN

KABINE	DATEN
Vollkomfort-Panorama-Glaskabine	mit ROPS- und FOPS-Zulassung (Dachschutzgitter integriert)
Auf vier elastischen Schwingmetalllagern befestigt	•
Frontscheibe, komplett oder teilweise aufstellbar	unter dem Kabinendach
Schiebe-Klapptüre	•
Kabinentüre mit Schiebefenster	•
Verstellbarer Sitz, der sich an die Körperform des Bedieners anpassen lässt, mit Sicherheitsgurt	Höhen- und längsverstellbar
Unabhängig einstellbare Bedienhebel-Konsolen	•
Elektrische Heizung, gemäß EN 60204	•
Klimaanlage	•
Steuerung durch ergonomische, elektrisch betriebene Proportional-Bedienhebel von Rexroth	•
Sicherheits- und Überwachungsinformationen auf dem Bildschirm, visuelle Anzeigen und akustischer Alarm	•
Anzeige des Ladezustands der Hochspannungsbatterie (Balkendiagramm) auf dem Kontrolldisplay	•
Kontrolldisplay, Farbbildschirm mit automatischer Einstellung von Helligkeit und Kontrast	•
Arbeitsscheinwerfer vorne, LED	•
Gekühltes Staufach (Lunchbox)	•
Heck- und Seitenkamera auf dem Oberwagen	•

HYDRAULIK (Kreislauf für Anbaugeräte und Drehung)	DATEN
Tankinhalt	41 l
Systeminhalt	92 l
Konstantpumpe	max. 48 cm^3
Pumpleistung	40 kW
Max. Förderleistung	144 l/min
Max. Arbeitsdruck	310 bar
Proportionales „Load Sensing“ mit separater Druckwaage für jedes Element: Ausleger, Verstellausleger, Löffelstiel, Löffel und Zusatzhydraulikkreis	•
Funktionsverhältnis wird ungeachtet des Druckniveaus der einzelnen Elemente stets eingehalten: „Flow Sharing“	•
Kühlung des Hydraulikkreises	Belüfteter Kühler
Überdruckventil gegen Hohlsog an jedem Element: Ausleger, Verstellausleger, Löffelstiel und Löffel	•
Sicherheitsventil an jedem Element: Ausleger, Verstellausleger, Löffelstiel und Löffel	•
Proportionale elektrische Steuerung der Funktionen durch Bedienhebel oder Pedale	•
Verfügbare Hydraulikleistung	Wie beim 12MTX

AUSSTATTUNG	DATEN
Bürstenloser Synchron-Elektromotor	700 V
Max. Drehmoment	171 Nm
Max. Leistung	64 kW
Nennleistung	40 kW
Mecalac variable Schwungradkinematik, bestehend aus 4 Teilen: Ausleger, Verstellausleger, Versetzungskupplung und Löffelstiel	•
Versatz nach rechts und links durch Hydraulikzylinder	•
System, mit dem sich unabhängig von der Winkelposition der Versetzungskupplung die gesamte Eindringkraft bewahren lässt	•
Versatz nach links	1829 mm
Versatz nach rechts	1859 mm
Hubzylinder mit Endlagendämpfer	•
Länge des Löffelstiels	2210 mm
CONNECT -Schnellwechselvorrichtung für Anbaugeräte - Aufnahme mit automatischer mechanischer Verriegelung - Erkennung bei fehlerhafter Verriegelung - Hydraulische Entriegelung	

FAHRMODI	DATEN
BAGGERMODUS: für den Betrieb der Maschine als Bagger: - Oberwagendrehung und Steuerung des Löffelstiels mit dem linken Bedienhebel - Steuerung des Auslegers oder Verstellauslegers und Löffels mit dem rechten Bedienhebel - Fahrsteuerung mit dem Pedal und Fahrtrichtungssteuerung unter dem rechten Bedienhebel - Deaktivierung des Fahralarms - Deaktivierung des Überlastalarms - Aktivierung von Speed Control - Verriegelung der Pendelachse in der Endstellung des Bremspedals - Bildschirm wechselt in den Baggermodus	
LADERMODUS: für den Betrieb der Maschine als Lader: - Heben und senken des Auslegers sowie ein- und auskippen der Schaufel mit dem rechten Bedienhebel - Bildschirm wechselt in den Ladermodus	
STRASSENMODUS - Aktivierung der Fernscheinwerfer - Aktivierung der Rundumkennleuchte - Verriegelung der hydraulischen und elektrischen Funktionen der Maschine (Auslegerarm, Drehung, Pratzen) - Deaktivierung der Achsenverriegelung (nur wenn der Achsmoduswahlschalter auf AUTO gestellt ist und nicht manuell mit dem rechten Bedienhebel aktiviert wird) - Deaktivierung des Fahralarms - Deaktivierung des Überlastalarms - Geschwindigkeitsanzeige in km/h - Aktivierung von Speed Control - Bildschirm wechselt in den Straßenmodus	
PARKMODUS - Aktivierung der Handbremse - Getriebe im Leerlauf - Deaktivierung des Gaspedals - Verriegelung der hydraulischen und elektrischen Steuerungen - Bildschirm wechselt in den Eco-Modus - Verriegelung der Pendelachse - Aktivierung der Fernscheinwerfer und der Rundumkennleuchte	

ABMESSUNGEN

MASCHINENABMESSUNGEN		DATEN
A	Länge über alles	4619 mm
B	Kabinenhöhe	3064 mm
C	Höhe mit eingezogenem Anbaugerät	3464 m
D	Überstand hinten	1407 mm
E	Radstand	2225 mm
F	Überstand vorne	933 mm
G	Haubenhöhe	1744 mm
H	Böschungswinkel vorne	53°

MASCHINENABMESSUNGEN		DATEN
I	Böschungswinkel hinten	30°
J	Höhe unter Oberwagen	1165 mm
K	Bodenfreiheit	354 mm
L	Breite gemessen an Pratzen	2187 mm
M	Breite gemessen an Rädern	2383 mm
N	Breite gemessen an Rädern, strandardbereifung 405/70-20 Breite gemessen an Rädern, optionale Bereifungen	2247 mm Identisch

e12

ABMESSUNGEN

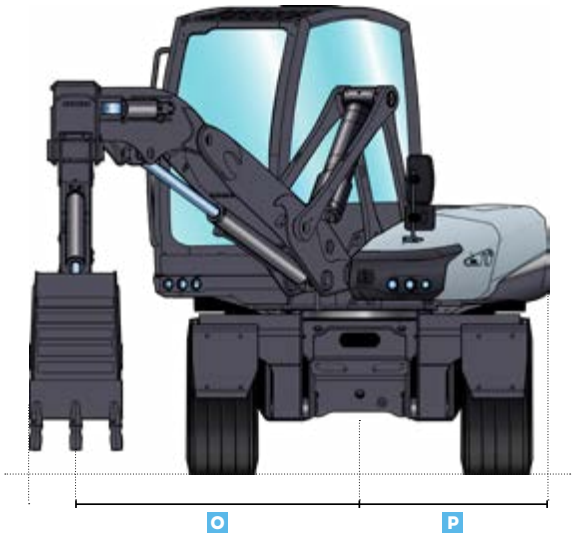

MASCHINENABMESSUNGEN		DATEN
O	Auslegerversatz nach rechts, maximal	1859 mm
	Auslegerversatz nach links, maximal	1829 mm
P	Außenmaß mit max. Seitenversatz	1239 mm
Q	Heckschwenkradius	1385 mm
R	Frontschwenkradius	1325 mm
S	Hüllkreis	2710 mm

e12

AUSLEGEREIGENSCHAFTEN UND HUBLEISTUNG

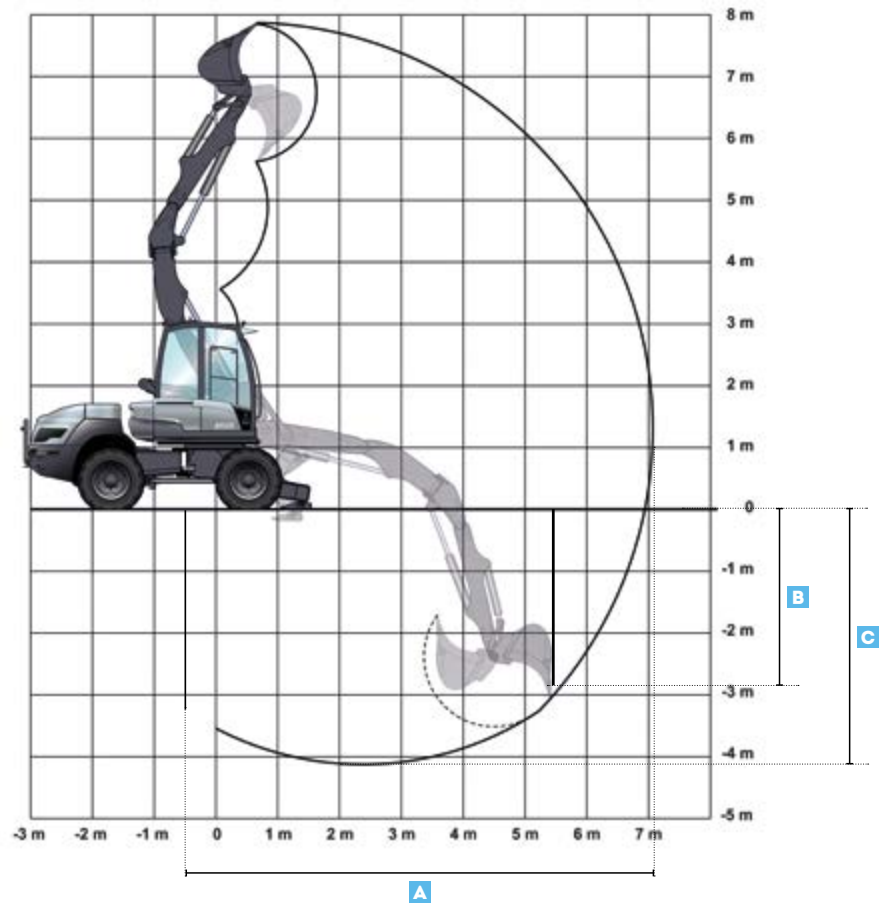

Auslegereigenschaften	DATEN
Losbrechkraft	6150 daN
Reißkraft	3400 daN
Hubkraft am Lasthaken	4000 kg (Wert max.)
A Maximale Reichweite	7125 mm
B Vertikale Grabtiefe	2240 mm
C Maximale Grabtiefe	4100 mm

HUBKRAFT AM LASTHAKEN - PRATZEN AUF DEM BODEN

	LONG	LAT	LONG	LAT	LONG	LAT	LONG	LAT
	2M		3M		4.5M		6M	
4.5M	3280*	3280*	3190*	3190*	2460*	1530	-	-
3M	4000*	4000*	3480*	3480*	2910*	1490	-	-
1.5M	4000*	4000*	3480*	2740*	3100*	1310	1720*	740
0M	4000*	4000*	3480*	1960	3080*	1240	-	-
-1.5M	4000*	4000*	3170*	1860	2580*	1090	-	-
-3M	4000*	4000*	3270*	2080	-	-	-	-

= MAX - - - - ( )

Bei der Bemessung der tatsächlichen Tragkraft müssen alle Elemente Berücksichtigt werden, die sich am Ende des Löffelstiels befi nden in kg, desonders ihre jeweilige Position und ihr Gewicht.

ARBEITSBEDINGUNGEN

- Auf Rädern mit Pratzen abgestützt
- Auf ebenem, festem Boden
- Nutzung der Ausrüstung ohne Versatz
- Vorder- und Hinterwagen ausgerichtet
- Ohne Werkzeug (Tieflöffel, Schaufel…) mit Lasthakenplatte und Lasthaken 4 T

- Maximal 75% der Kipplast oder 87% der Hydraulikgrenze
- **Ermittelte Maximalwerte für die optimale Konfi guration von Zylindern und Ausrüstung**

Die mit einem Sternchen (*) gekennzeichneten Hubleistungen sind durch die hydraulische Leistung begrenzt. Alle anderen Werte sind durch die Stabilität der Maschine begrenzt oder die Tragkraft des Lasthakens. Das Gewicht des Hubgeschirrs und/oder des Anbaugerätes muss von der Nennlast abgezogen werden, um die Last zu bestimmen, die angehoben werden kann.

LADERBETRIEB

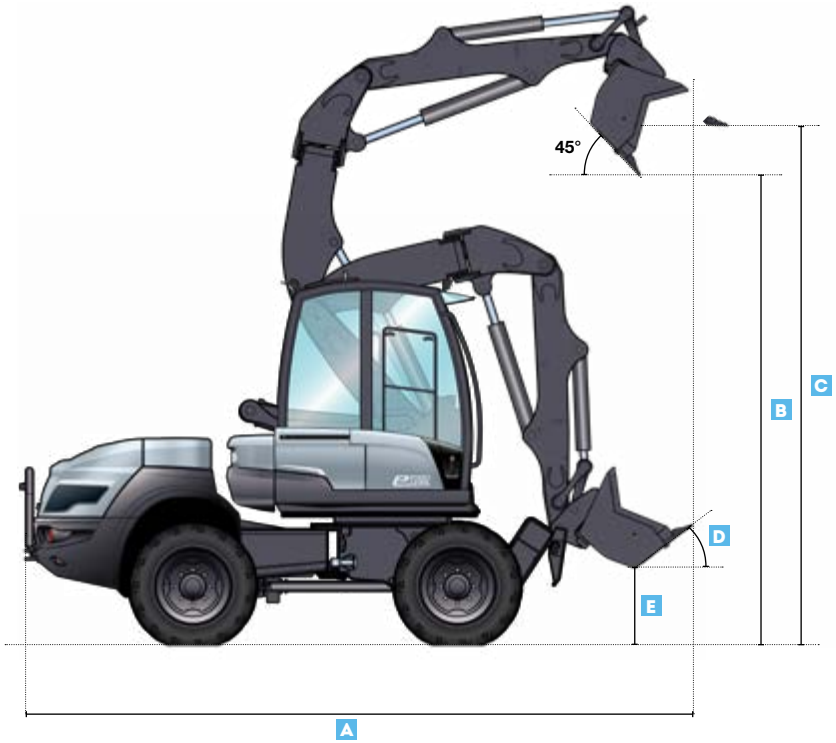

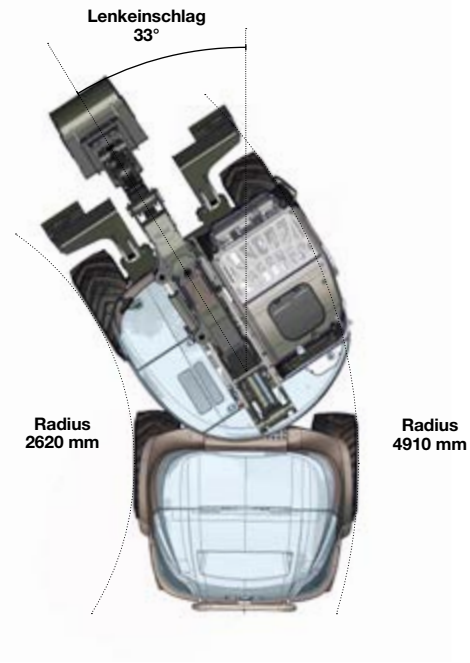

TECHNISCHE DATEN	DATEN
Hubleistung	4050 daN - gemäß ISO 14397-2
Grableistung	6400 daN - Ermittelt gemäß Norm NF ISO 14397-2
Zugkraft	5970 daN - Traktion der Maschine
Kipplast mit Ladeschaufel frontal bei voll eingeschlagenem Unterwagen	3550 kg - Kipplast gemäß ISO 14397-1
Kipplast mit Ladeschaufel seitlich bei voll eingeschlagenem Unterwagen	4050 kg - Kipplast gemäß ISO 14397-1

MASCHINENABMESSUNGEN		DATEN
A	Gesamtlänge	5617 mm
B	Ausschütthöhe	4077 mm
C	Ladehöhe	4498 mm
D	Grabwinkel	40°
E	Bodenfreiheit unter Schaufel	651 mm
F	Minimaler Hüllkreis Oberwagen	3600 mm
G	Minimale Schüttweite seitlich (Schaufel in 45°-Stellung)	403 mm
H	Minimale Schüttweite seitlich (Schaufel in 90°-Stellung)	78 mm

PALETTENGABEL

HUBLEISTUNG MIT PALETTENGABEL

Alle Maße sind in kg angegeben, mit **CONNECT**.

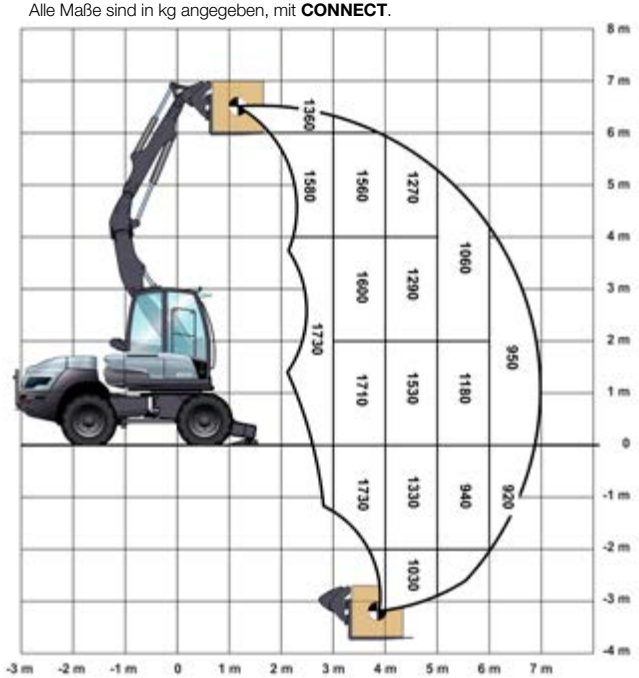

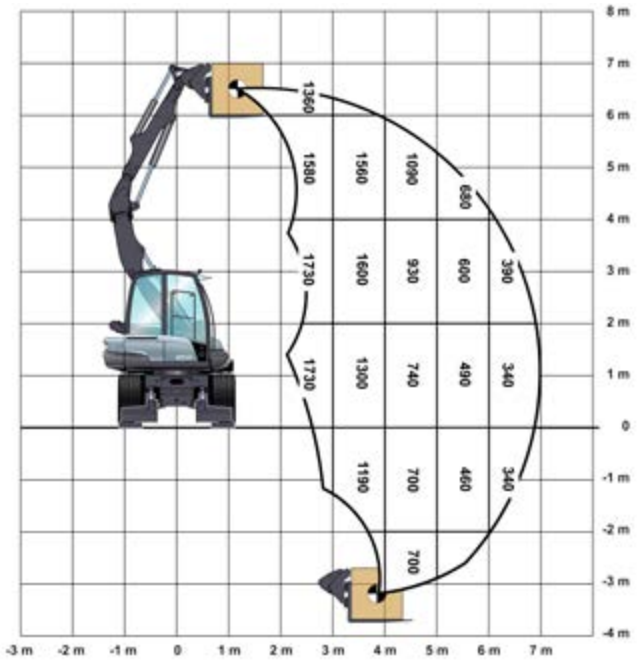

ARBEITSBEDINGUNGEN

- Auf Rädern mit Pratzen abgestützt
- Auf ebenem, festem Boden
- Nutzung der Ausrüstung ohne Versatz
- Vorder- und Hinterwagen ausgerichtet ausgerüstet mit Palettengabel

GEMÄSS ISO 10567

- Maximal 75% der Kipplast oder 87% der Hydraulikgrenze

HUBLEISTUNG	DATEN
Hubleistung mit Palettengabel	2000 kg (Wert max.)

Hubleistung mit Palettengabel von 0 bis 1,50 mermittelt für die optimale Konfiguration von Zylindern und Ausrüstung.

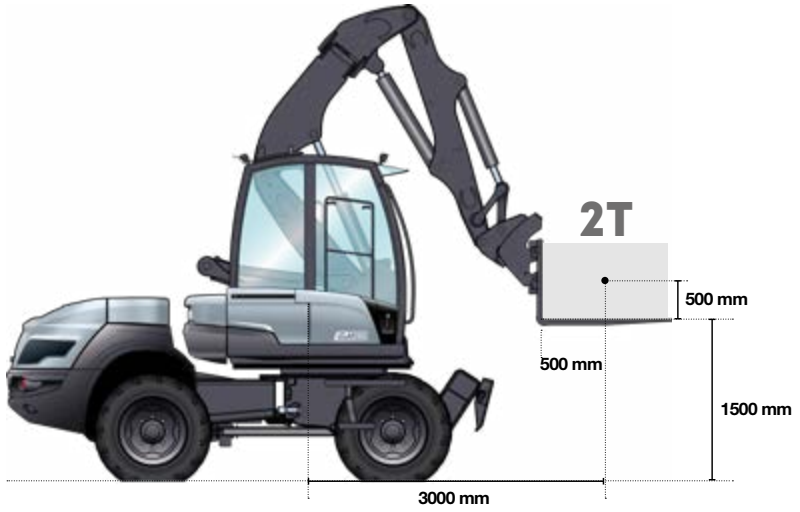

HYDRAULISCHE ANBAUGERÄTE

STEUERKREISE FÜR ZUBEHÖR 1

Elektro-proportionale Steuerung im rechten Joystick

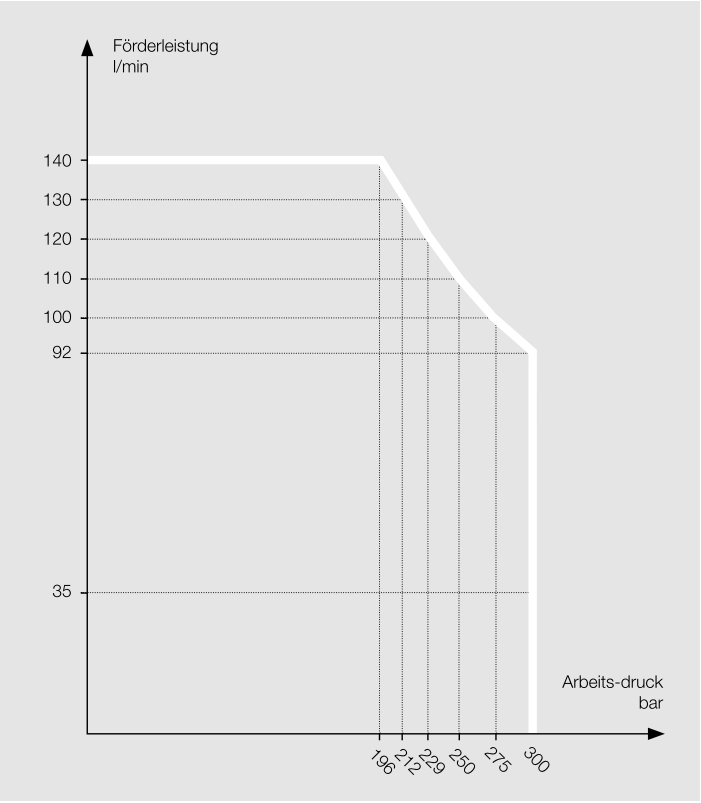

TEUERKREISE FÜR ZUBEHÖR 2	DATEN
Steuerkreis abgeleitet vom Ausleger-Seitenversatz (Greifer drehen)	Option
Förderleistung	3-35 l/min
Arbeitsdruck	310 bar
Steuerung	Proportional

TEUERKREISE FÜR ZUBEHÖR 3	DATEN
Steuerkreis abgeleitet vom Löffelzylinder (Greiferfunktion)	Option
Förderleistung	120 l/min
Arbeitsdruck	310 bar

1 SPEED CONTROL – GESCHWINDIGKEITSBEREICHE IN KM/H

0,3 - 0,6 - 0,9 - 1,2 - 1,5 - 2 - 3 - 4 - 5 - 7 - 10 - 15 - 20 - 25 - MAX.

2 PERSONALISIERBARE EINSTELLUNGEN

Speicherung der Förderleistung und Bezeichnung für Anbaugeräte

ES1000

TECHNI-SCHE DATEN

DATEN	
Einsatzgewicht	7800 kg (Schätzwert)
Motorleistung	94 kW
Schaufelvolumen	1 m³
Spielfreies 180° Kettenschwenkwerk	•
Großzügige ROPS- und FOPSPanorama-Komfortkabine	•
Joystick-Bedienung	•
Servosteuerung für Arbeitshydraulik	•
Leistungsgeregelter, kraftvoller hydrostatischer Allrad-Antrieb	•
Vierradlenkung mit automatischer synchronisation	•
Planetenachsen mit Selbstsperrdifferenzial vorn	•
Kinematik	“Z-Kinematik”
Exellente Parralelführung beim Arbeiten mit der Palettengabel	•
Elektrisch gesicherte, hydraulisch betätigte Schnellwechselvorrichtung	•
Vielfältiges Anbaugeräteprogramm	•

STROMQUELLE	DATEN
STROMNETZ	
Stromnetz	Wechselstrom
Empfohlene Stromversorgung	CEE 32A, dreiphasig 22 kW
Integriertes Ladegerät für den direkten Anschluss an das Wechselstromnetz	AC/DC-Wandler
Ladestecker	Typ 2 (gemäß IEC 62196)
Volle Ladezeit bei 22 kW (Richtwert, abhängig von den Umgebungsbedingungen)	8 Std.
WARTUNGSFREIE HOCHSPANNUNGSBATTERIEN	
Typ	Lithium-Ionen-NMC
Ladekapazität	75 kWh
Maximale Spannung	700 V
Temperaturregelung (warm/kalt)	Deionisiertes Wasser
Isolierung der Batterie bei Unterbrechung der Kabelverbindung	•
Stromkreisunterbrecher und Schlüsselzündung in der Kabine	•
Zulassung des Bedieners als Elektriker	Keine

GETRIEBE	DATEN
Bürstenloser Synchron-Elektromotor	700 V
Max. Drehmoment	352 Nm
Max. Leistung	94 kW
Nennleistung	64 kW
Kühlung von Hochspannungs-Wechselrichtern und -Motoren	Deionisiertes Wasser
Max. Geschwindigkeit	25 km/h
Automatikgetriebe, 2 mechanische Fahrstufen	•
Max. Zugkraft	5500 daN
Achsen: Planetenachsen mit Vierradlenkung für größte Wendigkeit, Hinterachse pendelnd aufgehängt mit lastabhängiger Abstützung	•
Differenzialsperre: automatisch wirkendes Selbstsperrdifferenzial in der Vorderachse	•

ES1000

TECHNISCHE DATEN

GETRIEBE	DATEN
Bereifung: Reifengröße wahlweise	14.5-20 405/70 R20
Geschwindigkeiten: - Hauptstufe - (Optional) - (Optional) - Arbeitsstufe	 0-20 km/h 0-25 km/h - 0-5 km/h
Pendelung: max. Pendelweg	+/-10°

AUSSTATTUNG	DATEN
Bürstenloser Synchron-Elektromotor	700 V
Max. Drehmoment	132 Nm
Max. Leistung	19 kW
Nennleistung	19 kW

BREMSANLAGE	DATEN
Betriebsbremse: 1. hydrostatische Inch-Bremse, auf alle 4 Räder wirkend 2. hydraulisch betätigte Scheibenbremse in der Vorderachse, auf alle 4 Räder wirkend	 • •
Feststellbremse: - Mechanisch betätigte Feststellbremse, auf alle 4 Räder wirkend, mit Abschaltung des Fahrantriebes - Nasse Scheibenbremse und SAHR-Bremse für Feststellbremse	•

LENKUNG	DATEN
Hydrostatische Vierradlenkung mit 3 Lenkarten inkl. Lenkungsjustierung: Vierrad-, Vorderachs- und Hundeganglenkung	•
max. Lenkeinschlag	+/-35°
Wenderadius über Heck	3450 mm

HYDRAULIKANLAGE	DATEN
Zweikreissystem mit Kolbenpumpen: 1. Kreis Arbeitshydraulik (Heben/Senken, Kippen, Schnellwechsler) sowie Lenkung über Prioritätsventil; dreifach Steuerventil mit Primär- und Sekundärabsicherung	•
Leistung max. bei 3.500 min^{-1}	80 l/min 230 bar
2. Steuerung des Arm-Schwenkkreises über Steuerventil und Zahnradpumpe mit Primär- und Sekundärschutz	•
Leistung max. bei 3.500 min^{-1}	35 l/min 230 bar
Schwimmstellung für Hubzylinder Zylinder: 2 x Hubzylinder 1 x Kippzylinder 2 x Schwenkzylinder	 • • •

LEISTUNGSDATEN	DATEN
Schaufelstellung: - Ankippwinkel - Auskippwinkel oben	 45° 49°
Hubkraft Reißkraft Schubkraft	4000 daN 5600 daN 4500 daN
Kipplast: - Standardschaufel, max. gelenkt, frontal - Standardschaufel, max. gelenkt, max. verschwenkt	 3600 kg* 3600 kg*
Kipplast und Nutzlast auf der Palletengabel: Kipplast (selon ISO 14397): - max. gelenkt, frontal - max. gelenkt, geschwenkt Nutzlast (selon EN 474-3): - max. gelenkt, frontal, ebenes Gelände	 3200 kg* 2900 kg* 2560 kg*

* Muss noch bestätigt werden

FÜLLUNGEN	DATEN
Hydraulikanlage inklusive Tank	ca. 134 l

AUFBAU	DATEN
Einteiliger Starrrahmen mit Hinterachsabstützung für maximale Standsicherheit im verschwenkten Arbeitsbetrieb	•
Geschlossene Kugeldrehverbindung mit vorgespanntem, spielfreiem Kettenschwenkwerk mit konstanter Schwenkgeschwindigkeit	•
Elastisch 4-Punkt gelagerte Fahrerkabine für hohen Fahrkomfort und minimale Geräuschübertragung	•
Die servounterstützte Joystickbedienung der Arbeitshydraulik ist leichtgängig, zielgenau und langlebig	•

EMISSIONEN	DATEN
Geräusch: - Schallleistungspegel LwA[1] - Schalldruckpegel LpA[2]	 NC NC
Vibration: - Schwingungsgesamtwert[3] - Schwingungseffektivwert[4]	 NC NC

[1] Gemäß 2000/14/EG
[2] Gemäß ISO 6396
[3] Gemäß ISO/TR 25398
[4] Gemäß ISO/TR 25398

ES1000

STANDARD / OPTIONAL

SERIENAUSSTATTUNG	DATEN
Großzügige ROPS und FOPS-Panoramakomfortkabine mit 2 abschließbaren, vollwertigen Türen	•
Große gerade einteilige Bodenmatte zur schnellen Reinigung	•
Getönte Scheiben	•
Parallel geführter Frontscheibenwischer	•
Heckscheibenwischer	•
Front- und Heckscheibenwaschanlage	•
Heckscheibenheizung	•
2 große, klappbare Außenrückspiegel mit Rastung	•
Getöntes Dachfenster	•
Höhen- und neigungsverstellbare Lenksäule	•
Ergonomisch einstellbarer Multifunktionshebel (Joystick)	•
Mehrfach verstellbarer Fahrersitz	•
Sicherheitsgurt	•
Sonnenrollo	•
Heizungs- und Frischluftanlage mit Außenluftfilter	•
Batteriehauptschalter	•
Innenbeleuchtung	•
Steckdose 12 V	•
Kleiderhaken	•
Ablagefächer	•
Zentrale Multifunktionsanzeige mit Display und integriertem Bordcomputer zur Maschinenüberwachung	•
2 Fahrscheinwerfer am Dach/Fahrerkabine	•
Einschlüsselsystem	•
Elektrisch gesicherte, hydraulisch betätigte Schnellwechselvorrichtung	•
Abschleppkupplung	•
Verzurr- und Kranösen	•
1. Zusatzhydraulik schwarz/weiß im Joystick	•
Lackierung: “Electric Blue”	•
Fahrerhaus, Achsen und Felgen: grau	•

SONDERAUSSTATTUNG	DATEN
Breitbereifung	o
Innenrückspiegel	o
Akustische Rückfahrwarnanlage	o
Zusatzhydraulik 2. Kreis	o
Dauerschaltung der Zusatzhydraulik	o
Hochleistungshydraulik	o
Leitungsbruchsicherung	o
Hubwerksfederung	o
Bio-Ölbefüllung für die Hydraulikanlage	o
Drucklose Rücklaufleitung	o
Kriechgang	o
Sperrbare Hinterachse	o
Klimaanlage	o
Außenspiegel beheizbar	o
Diebstahlschutz	o
Dieselpartikelfilter, DPF (standard in Europa)	o

Standard- und Sonderausrüstung können je nach Auslieferungsland varieren.
Nähere Auskünfte erhalten Sie bei Ihrem Mecalac Händler.

ABMESSUNGEN

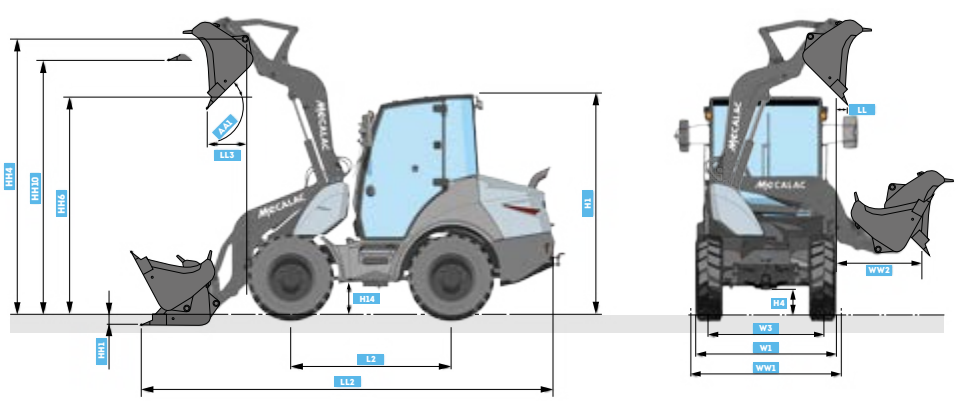

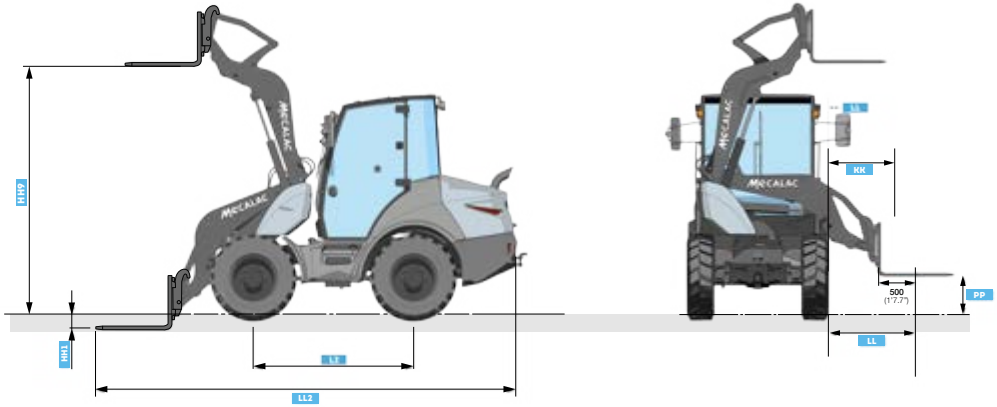

MASCHINENABMESSUNGEN		DATEN
	SCHAUFELN	STD. 1.0 m³
AA1	Auskippwinkel max.	45°
H1	Gesamthöhe	2830 mm
H4	Bodenfreiheit Achse / Getriebe	345 mm
H14	Bodenfreiheit Antriebswelle	470 mm
HH1	Unterschnitt	150 mm
HH4	Drehzapfen der Schaufel	3500 mm
HH6	Auskipphöhe bei max. Hubhöhe und 45° Kippwinkel	2650 mm
HH10	Ladehöhe am Boden der Schaufel	3191 mm
L2	Radstand	2070 mm
LL	Seitliche Auskippbreite bei max. Hubhöhe und 45° Kippwinkel	730 mm
LL2	Gesamtlänge	5600 mm
LL3	Auskippbreite bei max. Hubhöhe und 45° Kippwinkel	940 mm
W1	Breite über Reifen	std 1990 mm
W3	Spurweite	1660 mm
WW1	Breite über Schaufel	2100 mm
WW2	Auskippbreite bei min. Hubhöhe	1470 mm

MASCHINENABMESSUNGEN		DATEN
	GABELN	
HH1	Eintauchtiefe	220 mm
HH9	Überladehöhe bei max. Hubhöhe	3170 mm
KK	Max. Ladebreite seitlich	1010 mm
LL	Seitenbreite des Lastschwerpunktes bei min. Hubhöhe	1420 mm
LL2	Gesamtlänge	6160 mm
PP	Mindesthöhe seitlich	380 mm

TECHNI-SCHE DATEN

	SCHWENKKIPPMULDE - ELEKTRISCH - KABINE
MULDENKAPAZITÄT	
Nutzlast	6000 kg
Muldentyp	Schwenkkippmulde
Volumen - Wasser	1580 l
Volumen - Gestrichen	2399 l
Volumen - Gehäuft	3085 l
MASCHINENGEWICHT	
Im fahrbereiten Zustand, Fahrergewicht 75 kg - Kabine	6000 kg*
MOTOR	
Emissionsvorschriften	100% elektrisch
Typ	Syncrone Brushless 700 V
Bruttoleistung (DIN 70020)	64 kW nominal, 94 kW maximal
Maximales Drehmoment	352 Nm
Maximale Motordrehzahl	5400 U/min
AKKUS	
Akku-Typ	Lithium-Ionen NMC - Wartungsfreie
Maximale Spannung	700 V
Ladekapazität	75 kWh
Betriebsdauer (Richtwert, abhängig von der Einsatzweise)	8 Stunden
Gewicht des Akkus	630 kg
Temperaturregelung (warm/kalt)	Deionisiertes Wasser
Betriebstemperaturbereich	-20 to 40°C
Isolierung der Batterie bei Unterbrechung der Kabelverbindung	Ja
Schutzschalter mit Zündung und Start/Stopp-Taste in der Kabine	Ja
Batteriekapazitätsanzeige	Ja
Schutzart (Schutz gegen Wasser und Staub)	IP 6K9K
GETRIEBE	
Typ	Automatisch Elektromotor über GearBox auf Vorder- und Hinterachse
Traktion	Permanenter 4-Rad-Antrieb
Antrieb	2/2 Vorwärts und Rückwärts (Hohe/Niedrige Geschwindigkeit)
Durchfluss	-
Arbeitsdruck	-
ANTRIEBSEIGENSCHAFTEN	
Maximaler Wenderadius	6382 mm
Maximale Geschwindigkeit	20 km/h
Fahrwerk	Articulated and oscillating
Lenkungswinkel	+/-30°
Pendelwinkel	+/-10.5°
Steigfähigkeit (definiert durch den maximalen sicheren Arbeitswinkel)	25%
Größe des Reifens	405-70-20 (14PR)

* Spécifications susceptibles d'être modifiées

TECHNISCHE DATEN

	SCHWENKKIPPMULDE - ELEKTRISCH - KABINE
HYDRAULIKANLAGE	
Pumpentyp	Konstant-Axialkolbenpumpen
Durchfluss	80 l/min
Betriebsdruck	210 bar
Lenksystem	Hydrostatische Lenkeinheit von Orbitrol, die einen zentralen hydraulischen Lenkzylinder antreibt
BREMSANLAGE	
Betriebsbremse	Fußbremse mit Hydraulikunterstützung, Bremsen mit Lamellen im Ölbad in beiden Achsen integriert
Feststellbremse	In die Hinterachse integrierte Feststellbremse über der Mitte
EMISSIONEN	
Geräuschemission (ISO 4871) - Schalldruck am Ohr des Bedieners (LpAd)	NC
Geräuschemission (ISO 4871) - Maschinengeräuschleistung (LwAd)	NC
Einhaltung von Lärmgrenzwerten	Lärm - Im Freien verwendete Geräte und Maschinen Richtlinie 2000/14/EG
Hand-Arm-Vibration (definiert nach EN474-1 für alle Tätigkeiten)	NC
Ganzkörpervibration (definiert nach ISO/TR25398 für einen Arbeitszyklus)	NC
TANKKAPAZITÄTEN	
Hydraulischer Tank	41 l
STROMQUELLE	
Stromnetz	Wechselstrom
Empfohlene Stromversorgung	CEE 32A, dreiphasig 22 kW
Integriertes Ladegerät für den direkten Anschluss an das Wechselstromnetz	AC/DC-Wandler
Ladestecker	Typ 2 (gemäß IEC 62196)
Volle Ladezeit bei 22 kW (Richtwert, abhängig von den Umgebungsbedingungen)	4 Stunden

ABMESSUNGEN

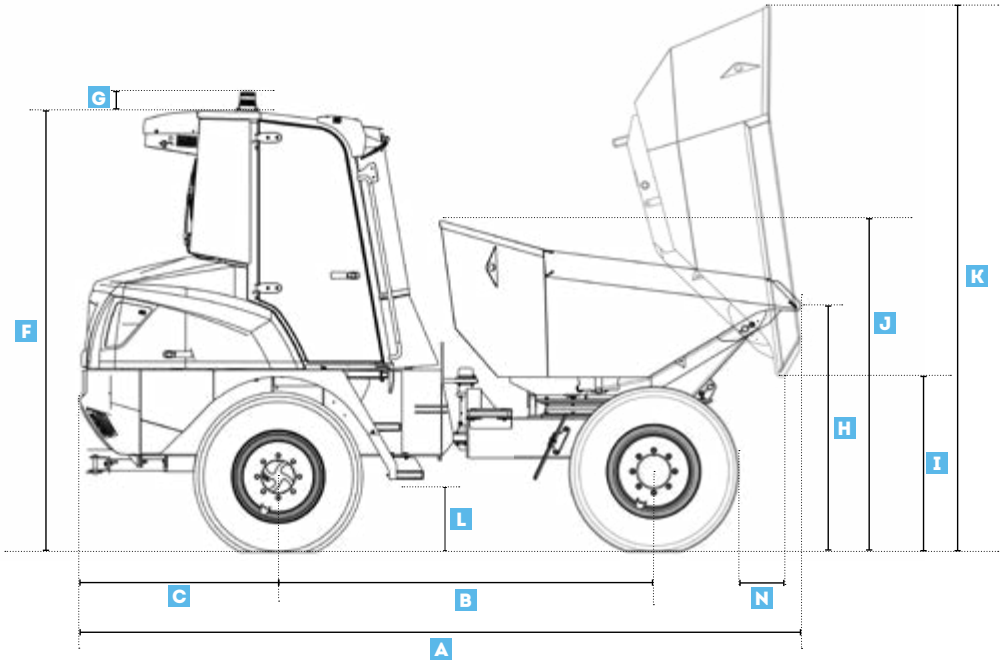

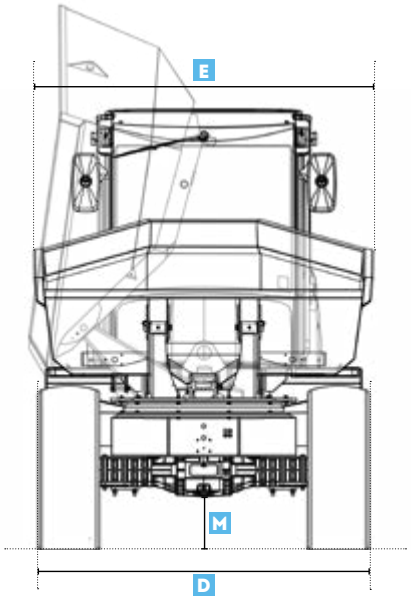

Illustration nicht vertraglich

MASCHINENABMESSUNGEN		DATEN
A	Länge über Schild	4711 mm
B	Radstand	2450 mm
C	Überhang hinten	1287 mm
D	Gesamtbreite	2211 mm
E	Breite überspringen	2211 mm
F	Gesamthöhe der Kabine	2875 mm
G	Zusätzliche Höhe für Bake	130 mm
H	Höhe bis zum Rand der Mulde - unbestückt	1685 mm

MASCHINENABMESSUNGEN		DATEN
I	Höhe bis zum Rand der Mulde - bestückt	1126 mm
J	Höhe der Mulde - unbestückt	2167 mm
K	Höhe der Mulde - bestückt	3545 mm
L	Höhe bis zur ersten Stufe	472 mm
M	Minimale Bodenfreiheit	347 mm
N	Entladungsabstand - vorne	354 mm
	Entladungsabstand - seite	16 mm

STANDARD-/OPTIONSAUSSTATTUNG

	SCHWENKKIPPMULDE ELEKTRISCH - KABINE
FAHRERUMGEBUNG	
ROPS klappbarer Überrollbügel	
Kabine ROPS/FOPS vollständig geschlossen und komfortabel	•
Heizung und Belüftung der Kabine	•
Kabine Klimaanlage	o
Breiter Beinschutz	o
Multifunktionsdisplay in das Kontrolldisplay integriert	•
Verstellbarer ergonomischer Sitz	•
Orangefarbener Sicherheitsgurt mit hoher Sichtbarkeit	•
SICHERHEIT	
Gut sichtbare Sicherheitsaufkleber für Stufen und Handläufe	•
Frontkamera mit in das Armaturenbrett integriertem Bildschirm	•
Rückfahrkamera mit in das Armaturenbrett integriertem Bildschirm	o
Rückspiegel	•
Schutzgitter Frontscheibe	o
Rückfahralarm	•
Lüfterschutzgitter	•
Gefahren-/Objekt-Erkennungssystem	o
orbereitung für das Gefahren-/Objekt-Erkennungssystem (Vorinstallation)	o
CESAR Datatag-Sicherheitskit (Nur UK)	o
BELEUCHTUNG	
Gelbe LED-Blitzkennleuchte	•
Grüne Signalleuchte für Sitzgurterkennung	•
LED-Arbeitsscheinwerfer vorne und hinten	•
Zertifizierte Straßenbeleuchtung vorne und hinten - einschließlich Lichtschranken	o
Straßenbeleuchtung bereit (inkl. Verkabelung und Bremssensor)	o

	SCHWENKKIPPMULDE ELEKTRISCH - KABINE
SONDERFARBE & BESCHRIFTUNG	
Standard-Maschinenfarbe - Mecalac “Electric Blue” & und Grau	•
Individuelle Maschinenfarbe	o
Mecalac Beschriftung	•
Mecalac Beschriftung für Mietfahrzeuge - Muldenseiten ohne Schriftzug	•
TELEMATIK	
MyMecalac Telematics - mit App	o
SONSTIGES	
Knick- und Pendelfahrwerk	•
Standardbereifung	•
Abschlepp-/Bergungshalterung	•
Knickgelenksperre	•
Anzeige für lockere Radmuttern	o
Reserverad	o
Biologisch abbaubares Hydrauliköl	o
Kit für Zulassung in Deutschland / Schweizerische	o
UK Fahrzeugregistrierung & Straßenfondslizenz 12 Monate (nur UK)	•

Verfügbarkeit
• = Serienmäßig
o = Optional

Standard- und Sonderausrüstung können je nach Auslieferungsland varieren. Nähere Auskünfte erhalten Sie bei Ihrem Mecalac-Händler

Änderungen der Dokumente und technischen Daten sind ohne Ankündigung vorbehalten. Fotos sind nicht rechtsverbindlich. Die Ausstattung der Maschinen auf den Fotos kann von den lokal verfügbaren Optionen abweichen. Welche Optionen in Ihrer Region verfügbar sind, erfahren Sie von Ihrem MECALAC-Händler.
2022 MECALAC®. Alle Rechte vorbehalten.

MK420/DE-09/22 ZERO EMISSION **Layout** Service Communication Mecalac **Fotos** Sémaphore - MFR - Fotolia **Unverbindliches Dokument**

MECALAC FRANCE S.A.S.
2, avenue du Pré de Challes
Parc des Glaisins – CS 40230
Annecy-le-Vieux
FR - 74942 Annecy Cedex
Tel. +33 (0)4 50 64 01 63

MECALAC BAUMASCHINEN GMBH
Am Friedrichsbrunnen
D-24782 Büdelsdorf
Tel. +49 (0)43 31/3 51-319

MECALAC CONSTRUCTION EQUIPMENT UK LTD
Central Boulevard,
ProLogis Park
Coventry, CV6 4BX, UK
Tél. +44 (0)24 7633 9539

MECALAC İŞ MAKINELERI SAN VE TIC. LTD. ŞTI.
Ege Serbest Bölgesi Nilüfer 1 Sok. No: 34
35410, Gaziemir
İzmir - Türkiye
Tel. +90 232 220 11 15

WWW.MECALAC.COM